Nistkastenbauanleitung

Meisenkasten

Zuschnittplan

Brettstärke 24mm bzw. 20mm Breite 180mm

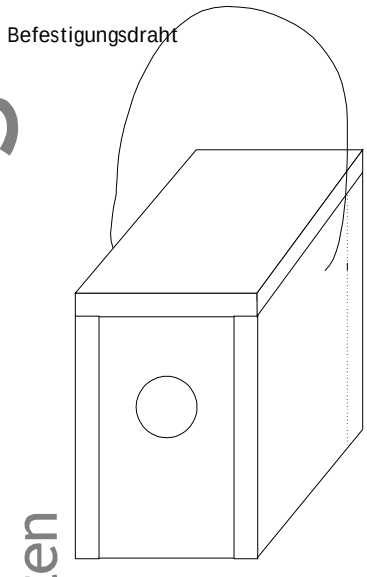

Durchmesser
Flugloch
28-34mm
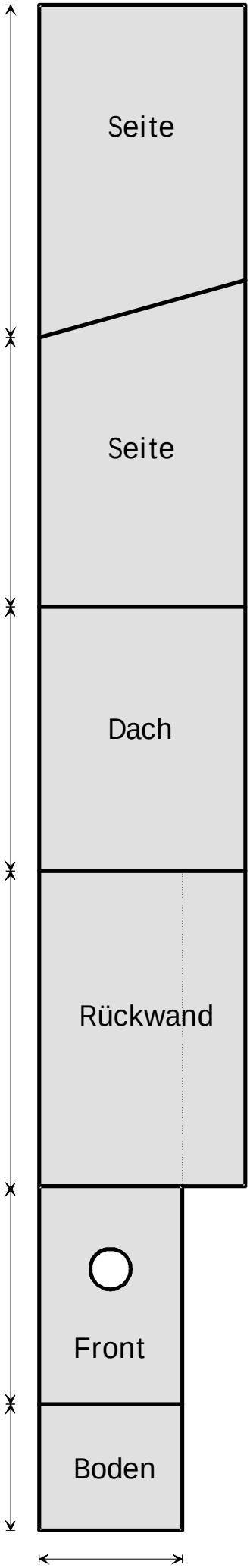
270mm	280mm
230mm	250mm
250mm	220mm
270mm	280mm/ 140mm
230mm/ 132mm	250mm/ 140mm
156mm/ 140mm	140mm/ 140mm